Dauner Antriebstechnik GmbH

Wechselventil

– zum direkten Aufflanschen auf OMS Motoren
– für Anwendungen Motor mit Bremse

max. 300 bar

Gehäuse: verzinkter Stahl

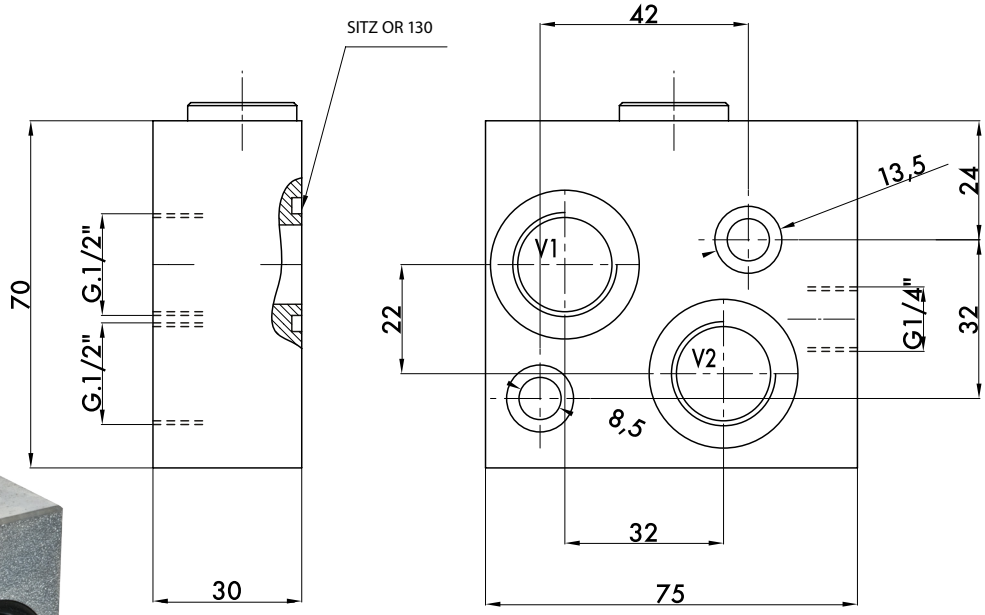

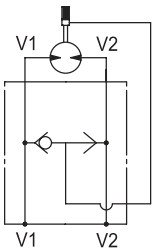

Das Wecheslventil wird verwendet um die hydraulische Bremse des Motors zu lösen.

Bestellnummer	Bezeichnung	max. Druchfluss	max. Betriebsdruck	Gewicht
		bar	bar	Kg
205-016-01300	VSBF12-OMS	40	300	1,312

Dauner Antriebstechnik GmbH – Industriestraße 3 – 96120 Bischberg – Trosdorf
Tel.: 09503/50008-0 – Fax: 09503/50008-49 – Email: info@dauner-antriebstechnik.de – www.dauner-antriebstechnik.de

Die Inhalte unserer Seiten wurden mit größter Sorgfalt erstellt. Für die Richtigkeit, Vollständigkeit und Aktualität der Inhalte können wir jedoch keine Gewähr übernehmen.